Portacartelle sospese Pro-Line II

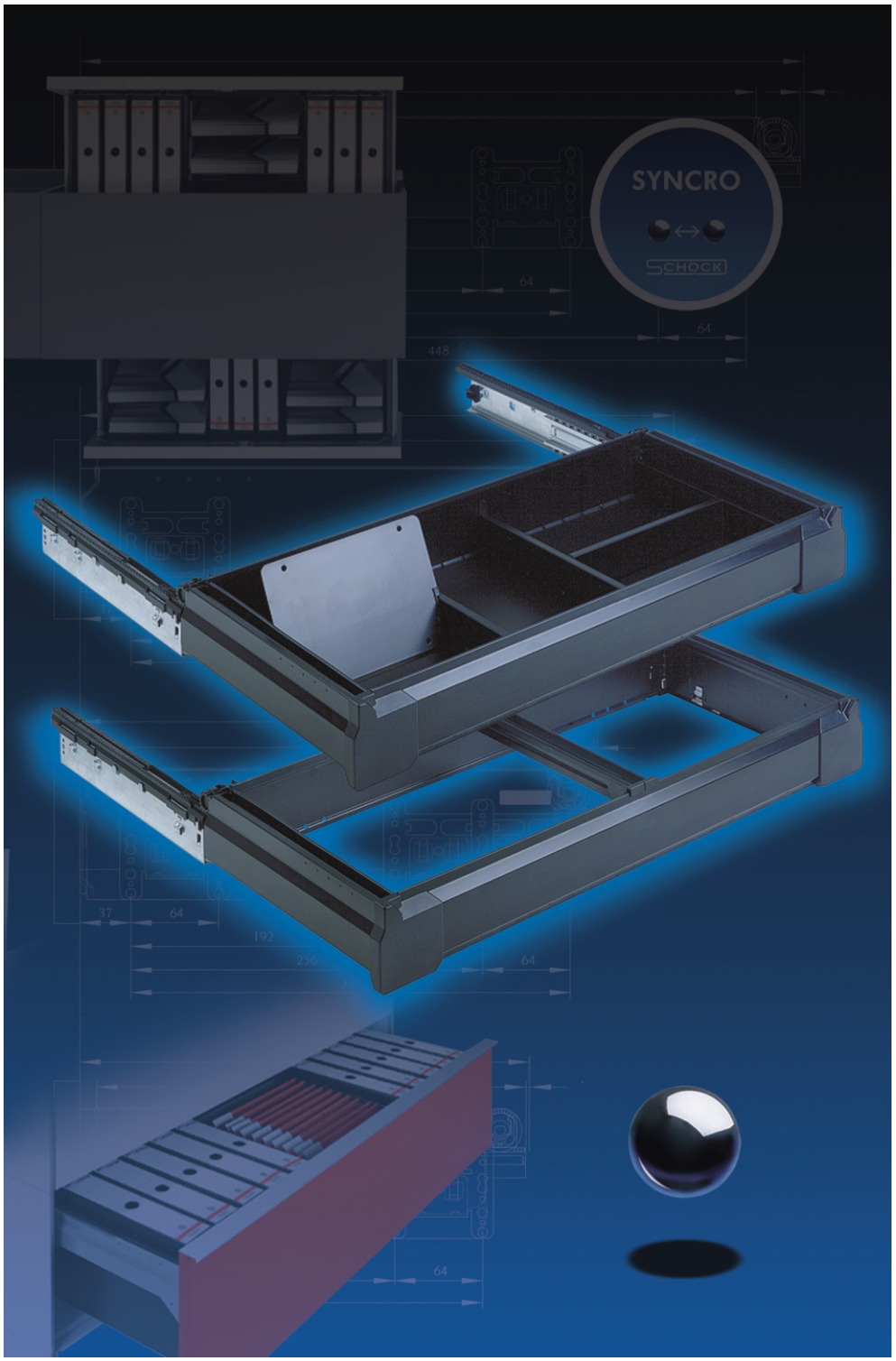

SCHOCK
METALL

Efficienza in ufficio.

Il portacartelle sospeso Pro-Line II è la soluzione perfetta per l'equipaggiamento professionale degli armadietti da ufficio. È una combinazione di tecnica innovativa e di estetica funzionale. Le sue funzioni di comodità offrono degli evidenti vantaggi. Il risultato: bassi costi di produzione ed un'alta soddisfazione del cliente.

Colore standard: nero
Altri colori disponibili su richiesta

- **Guide a sfere ad estrazione totale**
  Portata dinamica fino a 70 Kg
- **Estrazione totale +50 mm**
  Facile accesso ai documenti in archivio
- **Autochiusura 70 mm**
  Chiusura di sicurezza
- **Sistema di parallelismo**
  È sufficiente un chiusura su un solo lato
- **Telaio modulare**
  Montaggio finale senza attrezzi
  Gruppi costruttivi uguali per tutti i mobili
  Telaio premontabile per l'attrezzaggio
- **Telaio separabile dalla guida**
  Montaggio e smontaggio facili
- **Sistemi di chiusura**
  Adattabile a Huwil, Lehmann, Ojmar …

Tripla utilità di impiego.

1. Accesso comodo

L'extra estensione a 50 mm consente il miglior accesso alla parte posteriore. Sporgenze o maniglie non influiscono negativamente sul confort di utilizzo. Le cartelle sospese possono essere comodamente estratte ed archiviate.

2. Chiusura di sicurezza

Il sistema di autochiusura a 70 mm garantisce una chiusura sicura e completa del telaio escludendo funzionamenti difettosi e danni agli armadietti.

Su riciesta anche disponible con ammortizzamento di chiusura „Soft Control 2“.

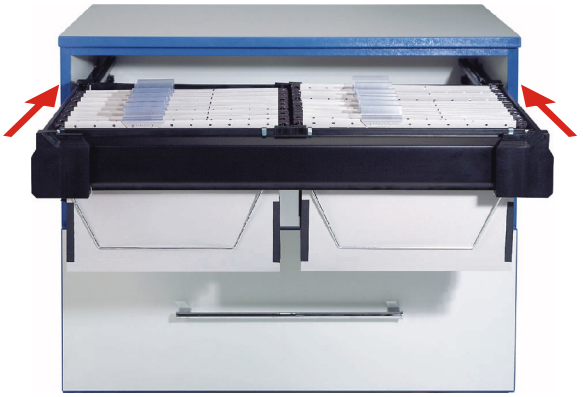

3. Movimento perfetto

Il sistema di parallelismo de Schock provvede ad un movimento sincronizzato. Le guide scorrono facilmente senza impuntarsi o disassarsi anche chiudendo il cassetto esercitando pressione dall'angolo.

Guida a sfere Schock con sistema di parallelismo.

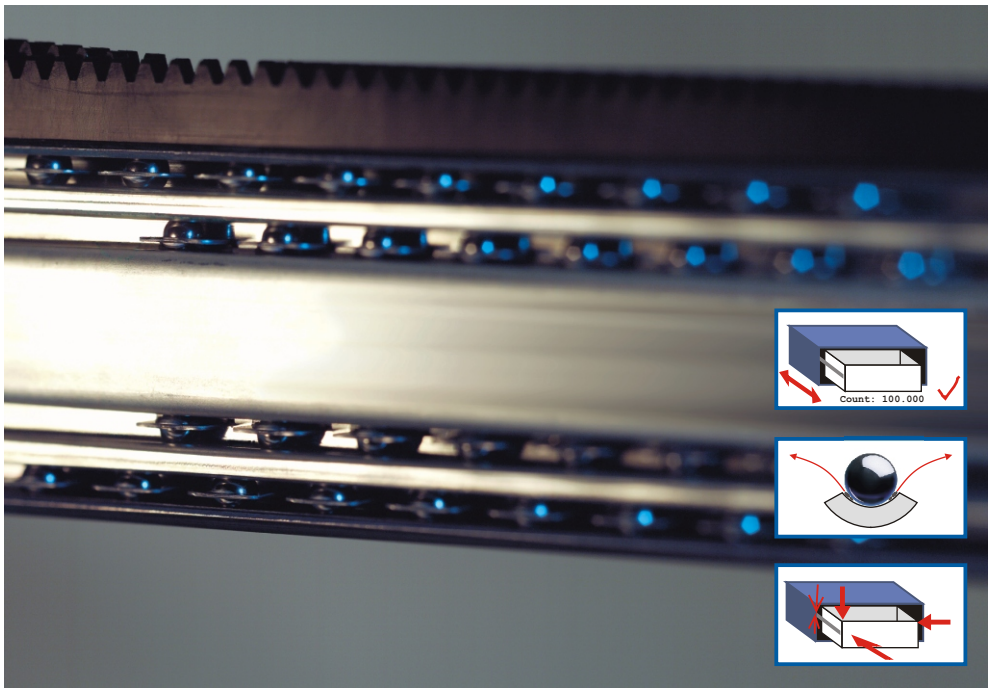

Robusta
Portata fino a 70 Kg testata LGA fino con 100.000 cicli

Autopulente
I depositi vengono eliminati dal per-corso dalle sfere

Durata utile lunga
Gli impatti laterali vengono assorbiti elasticamente

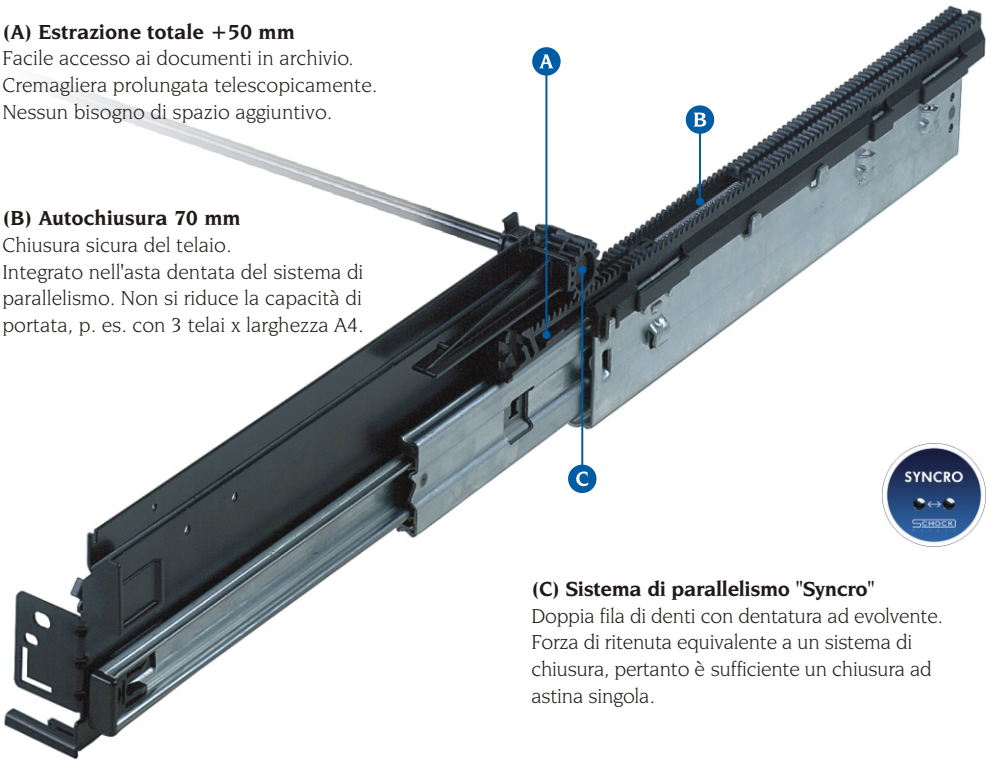

(A) Estrazione totale +50 mm
Facile accesso ai documenti in archivio.
Cremagliera prolungata telescopicamente.
Nessun bisogno di spazio aggiuntivo.

(B) Autochiusura 70 mm
Chiusura sicura del telaio.
Integrato nell'asta dentata del sistema di parallelismo. Non si riduce la capacità di portata, p. es. con 3 telai x larghezza A4.

(C) Sistema di parallelismo "Syncro"
Doppia fila di denti con dentatura ad evolvente.
Forza di ritenuta equivalente a un sistema di chiusura, pertanto è sufficiente un chiusura ad astina singola.

Montaggio finale senza attrezzi.

Le squadrette del corpo possono venire avvitate nelle pareti laterali del armadio prima dell'incollatura. Alla fine della produzione il telaio viene montato senza attrezzi. Questo sistema modulare offre una alta flessibilità a bassi costi di immagazzinaggio.

Montaggio:

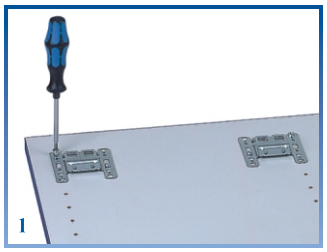

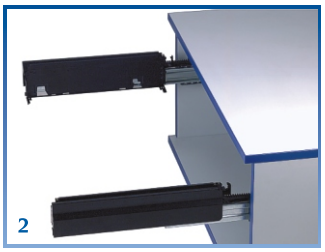

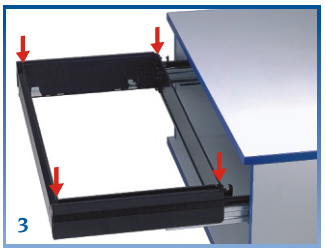

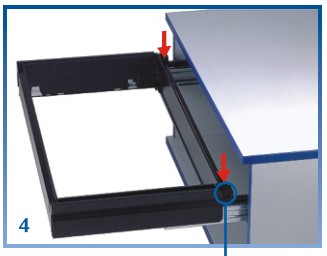

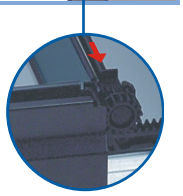

(1) Avvitare le squadrette del corpo
Maschera fori vedi pagine 6-9
(2) Posizionare le guide
Finestrella anteriore della squadretta per montaggio con frontalino.
Posizione posteriore per montaggio dietro le porte (vedi pagine 8-9).
(3) Inserire i bordi anteriore e posteriore
(4) Posizionare la barra di collegamento
Spingere i blocchi a spinta a destra e sinistra
in direzione della ruota pignone finchè si inseriscono.

Dati per gli ordini per articoli di base vedi pagine 18-19
Dati per gli ordini per accessori vedi pagina 13

Smontaggio:

(1) Estrarre il telaio
(2) Sganciare i blocchi a spinta
Sollevare le linguette e spingere i blocchi verso il centro.
(3) Togliere la barra di collegamento
(4) Togliere il telaio (vedi figura)
Presellare il bordo posteriore per piegare le linguette verso i bordi laterali,
sollevare il telaio e tirarlo in avanti finchè si sganciano le linguette,
poi togliere il telaio.

Divisione altezza - Sistema 25 mm.

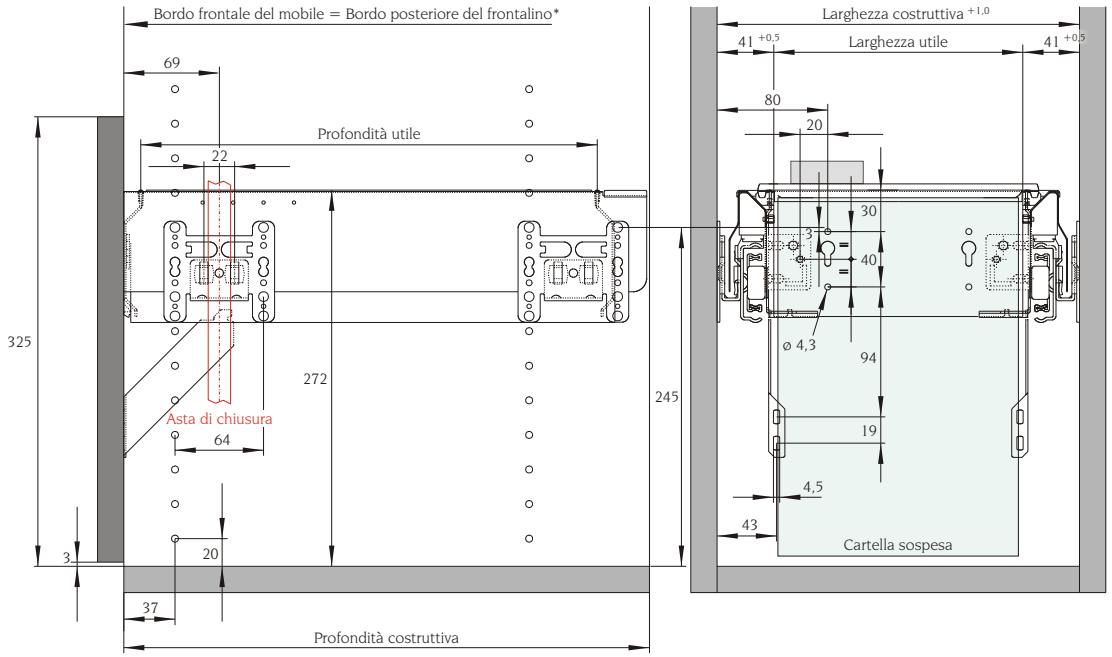

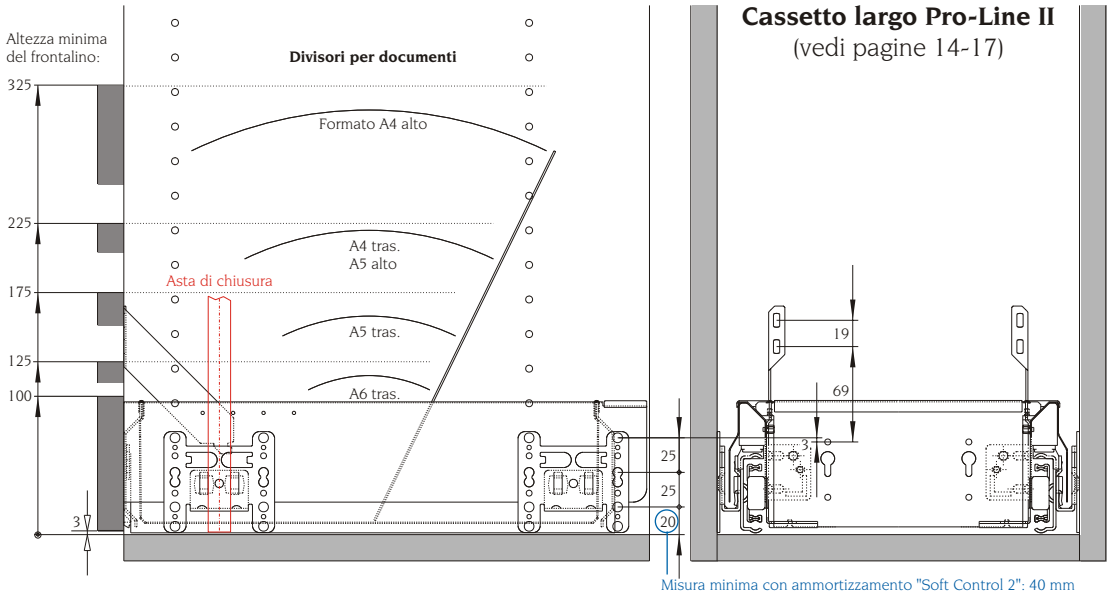

Misura minima con ammortizzamento "Soft Control 2": 40 mm

* In presenza di mobili con frontalino che debba essere bloccato, a seguito di arresti aggiuntivi, 1-2 mm prima del bordo anteriore è necessario adeguare in corrispondenza la maschera dei fori delle pareti laterali.

Divisione altezza - Sistema 32 mm.

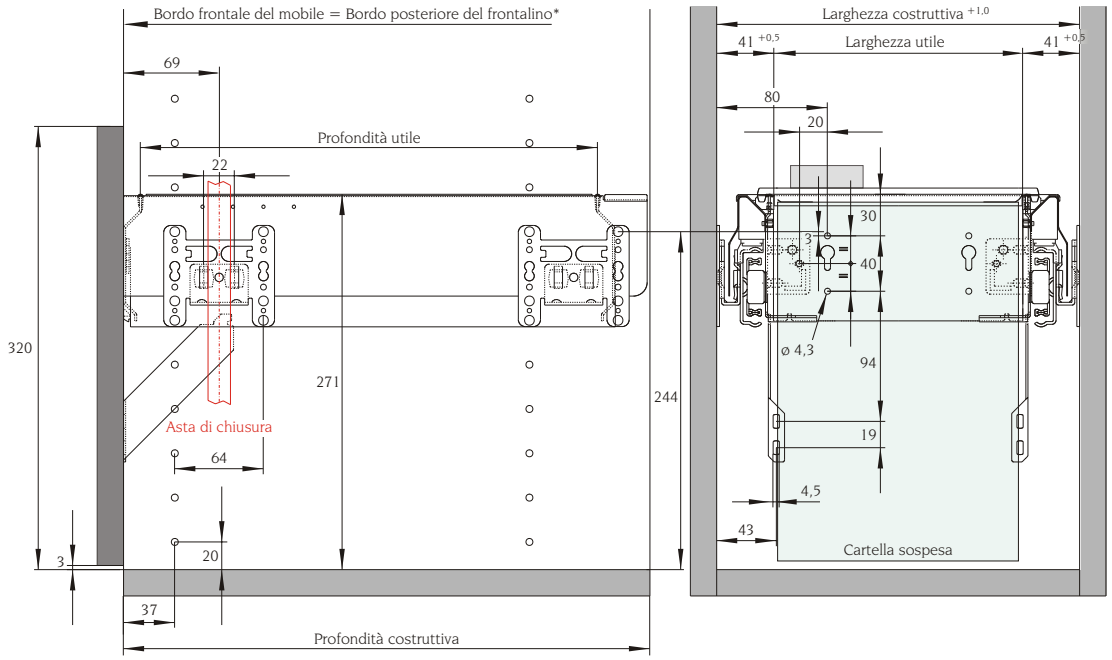

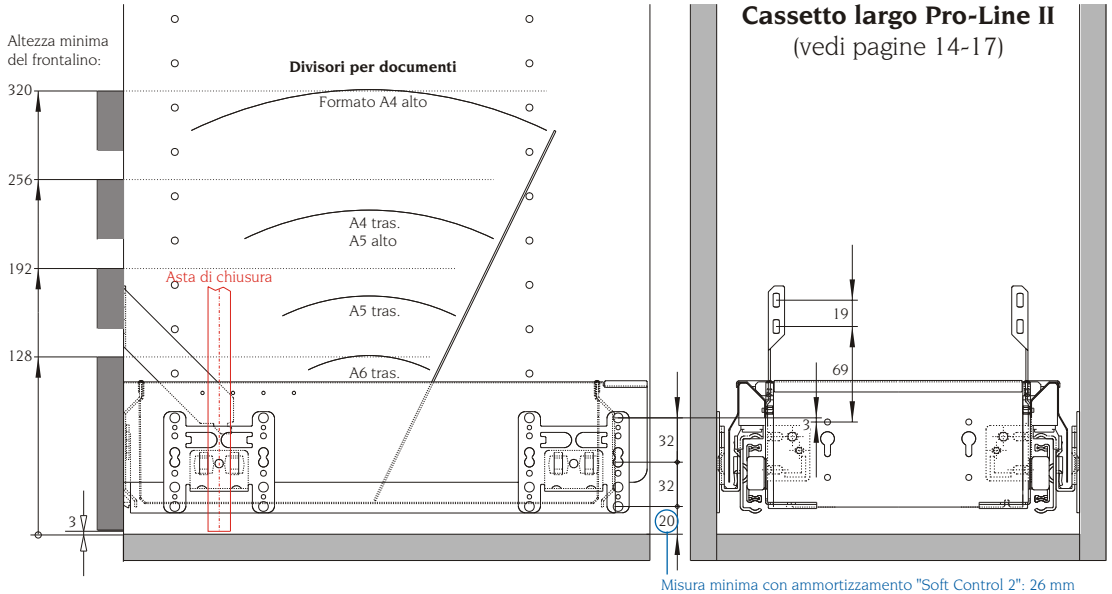

* In presenza di mobili con frontalino che debba essere bloccato, a seguito di arresti aggiuntivi, 1-2 mm prima del bordo anteriore è necessario adeguare in corrispondenza la maschera dei fori delle pareti laterali.

Misure di profondità per montaggio con frontalino.

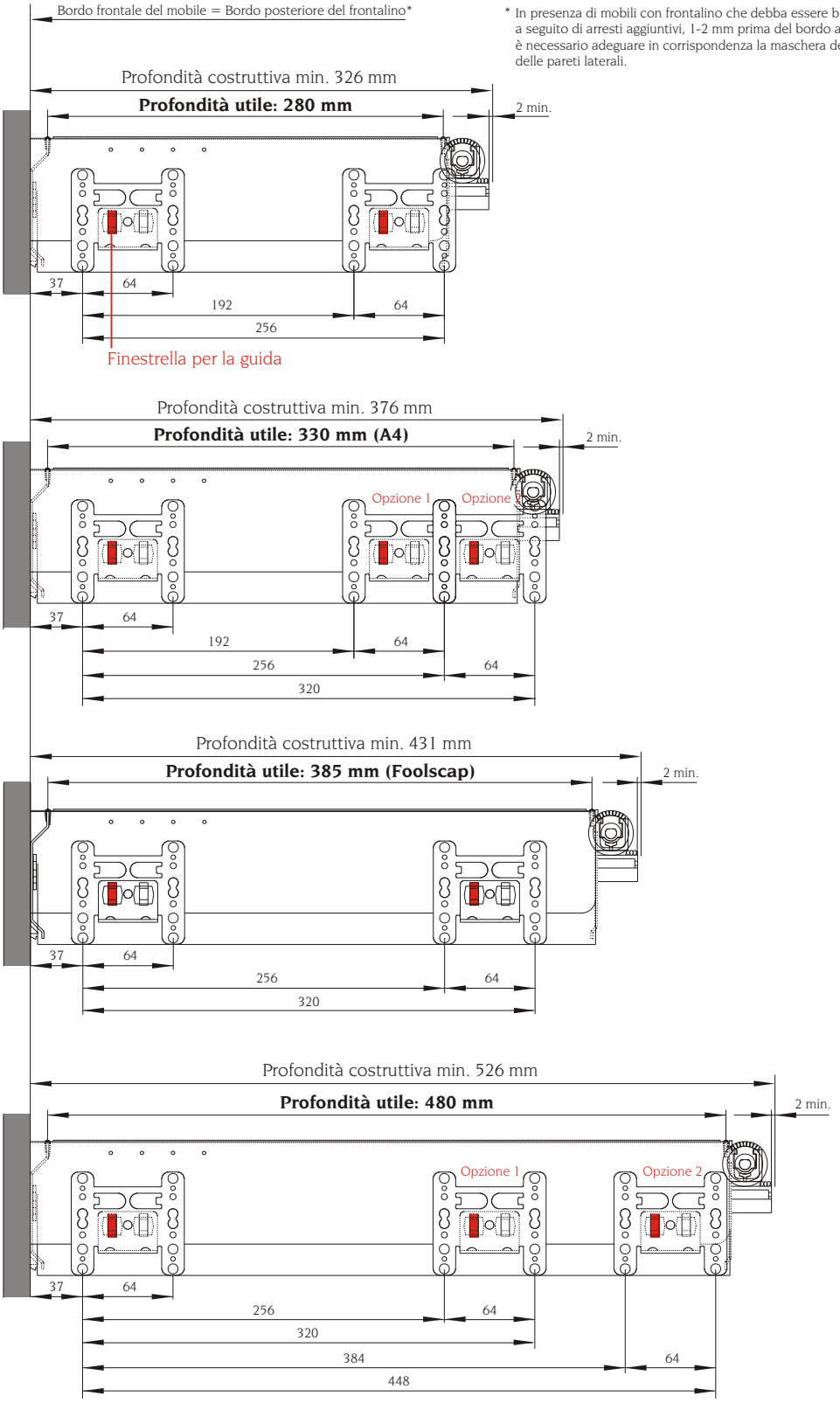

Misure di profondità per montaggio dietro porte.

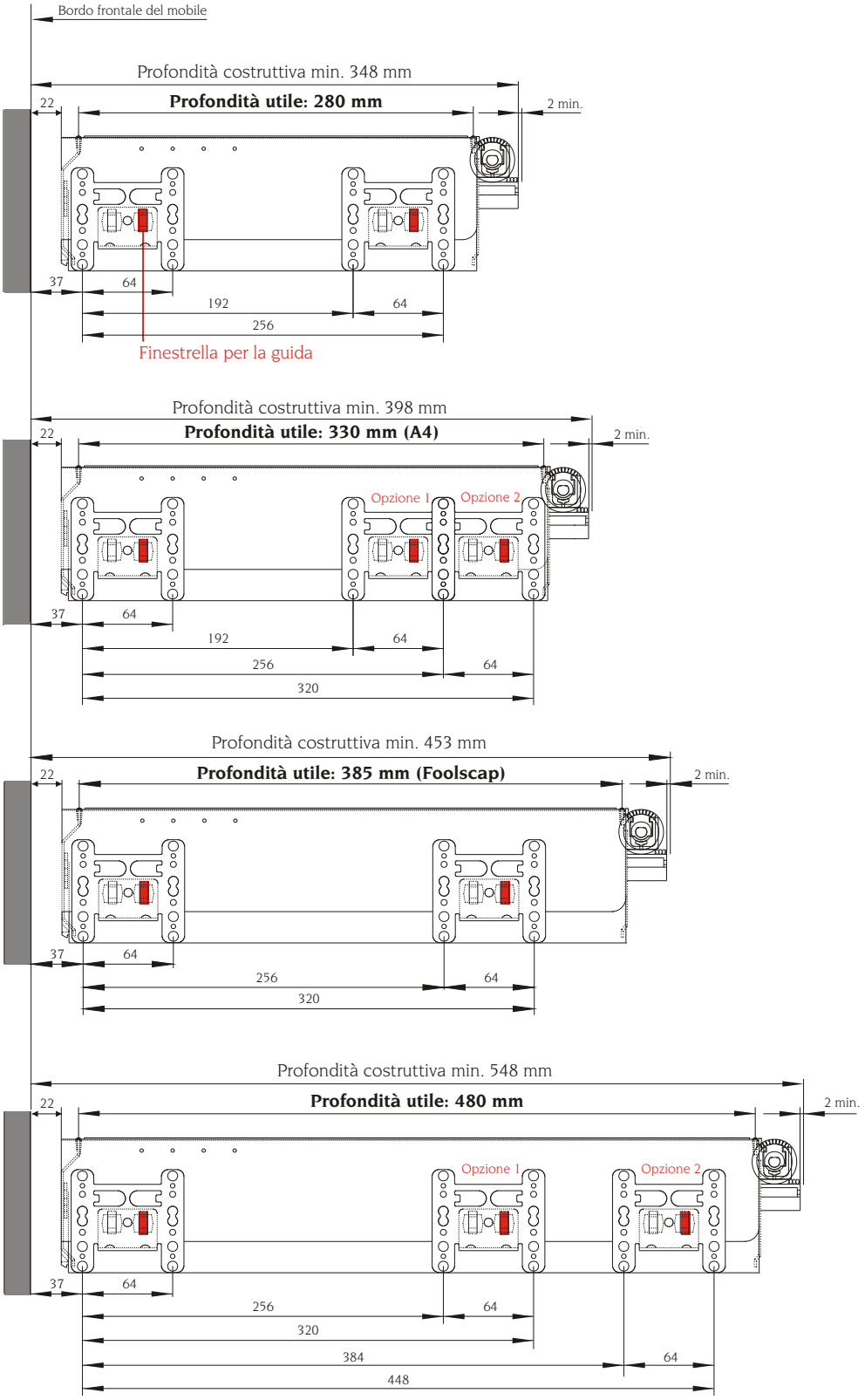

Varianti di larghezze costruttive.

ll porta cartelle sospeso Pro-Line II è definito standard per armadietti singoli con pareti laterali da 19 mm. Posizionando dei distanziali può tuttavia essere adattato ad armadietti in fila ed anche a pareti laterali da 16 mm. Questo consente di utilizzare sempre lo stesso telaio per tutte le varianti di armadietti.

I distanziali vengono montati tra la squadretta del corpo e la parete dell'armadietto. Se si utilizza un sistema di chiusura, l'asta viene guidata tra il distanziale e la squadretta del corpo.

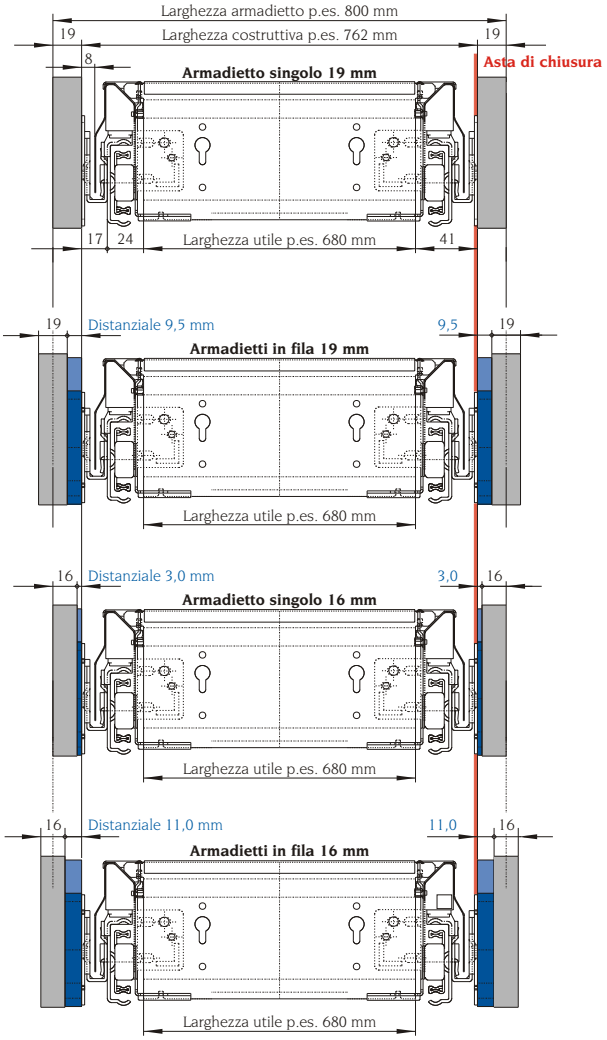

Squadretta del corpo 17 mm con distanziale 9,5 mm

Tipo d'armadio		Distanziale	Cosa serve	Codice	Imb.
in fila	19 mm	Distanziale 9,5 mm	2 pezzi	**092.06667H**	20 pz.
singolo	16 mm	Distanziale 3,0 mm	per	**092.06666H**	20 pz.
in fila	16 mm	Distanziale 11,0 mm	parete laterale	**092.06668H**	20 pz.

Sistemi di chiusura.

Il collegamento a un sistema di chiusura è possibile grazie ai blocchi di estrazione fissati al lato del telaio. Nelle coperture sono presenti dei fori di fissaggio per montaggio con frontalino e dietro porte (spostamento -22 mm). L'asta di chiusura viene montata tra la squadretta del corpo e la parete laterale.

È sufficiente una chiusura singola

In collegamento al sistema di parallelismo "Syncro" è sufficiente una chiusura su un solo lato. Grazie alla doppia fila di denti con dentatura ad evolvente la forza di ritenuta è equivalente ad un sistema di chiusura.

Portacartelle sospeso Pro-Line II con sistema di parallelismo "Syncro" e una chiusura a destra.

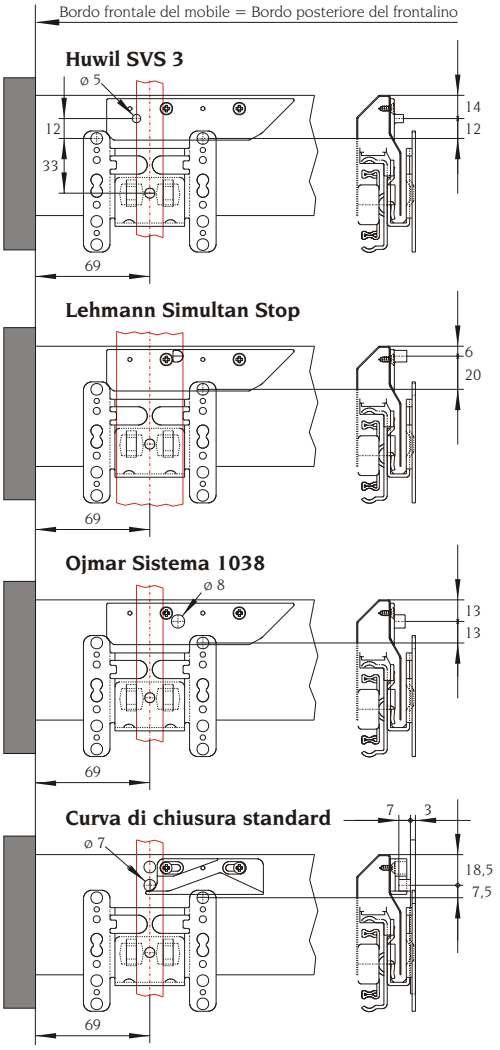

Tipo di blocco di estrazione	Lato*	Colore	Codice	Imb.
Blocco per Huwil SVS3	destro	grigio argento	**092.06674Z**	20 pz.
Blocco per Lehmann Simultan Stop	destro	grigio argento	**092.06675Z**	20 pz.
Blocco per Ojmar Sistema 1038	destro	grigio argento	**092.06676Z**	20 pz.
Blocco con curva di chiusura standard	destro	nero	**092.06677H**	10 pz.

* *Blocchi di estrazione per lato sinistro a richiesta*

Soluzioni su misura.

L'esecuzione standard dei portacartelle sospese Pro-Line II contiene delle coperture per guide totalmente nascoste.

Grazie alla variante con mezze coperture è possibile guadagnare da ambo i lati 6 mm di spazio aggiuntivi p.es. per montaggio dietro le porte (2).

Grazie alla variante con coperture combinate è possibile realizzare la suddivisione desiderata anche nel caso di uno spazio ridotto, p.es. 3 x A4 in armadietti a serrandina trasversali (3).

La variante (4) rappresenta un'alternativa quando non siano necessari nè chiusura nè blocco di estrazione.

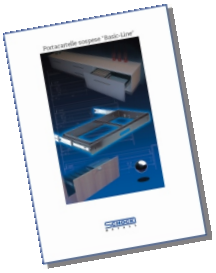

Ulteriori soluzioni speciali, p.es. con bloccaggio integrato "Tilt-Control" sono illustrate nel catalogo "Portacartelle sospese Basic-Line".

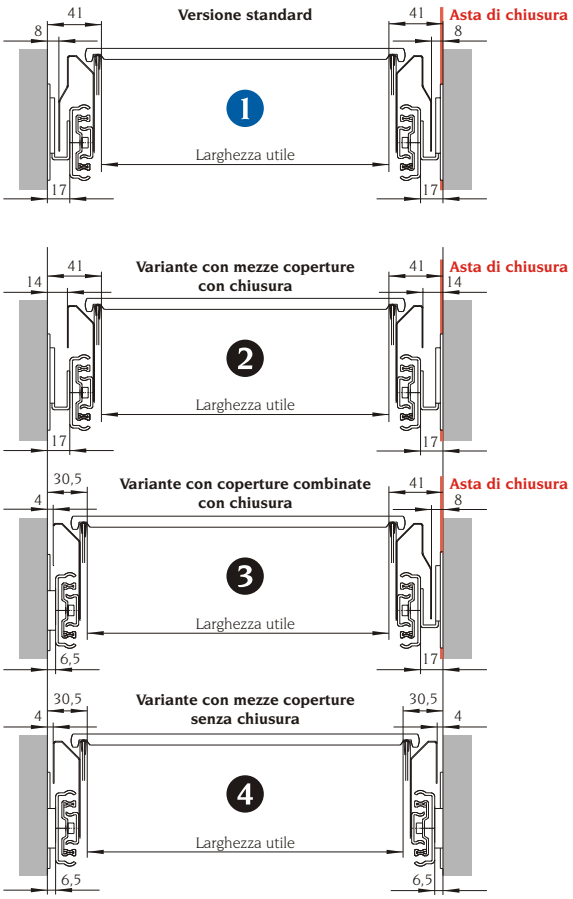

Larghezza armadietto / Suddivisione	Largh. utile [mm]	Larghezza costruttiva (1)	(2)	(3)	(4)
Larghezza armadietto 600 mm*	480	562	562	-	-
Larghezza armadietto 800 mm*	680	762	762	-	-
Larghezza armadietto 1000 mm*	880	962	962	-	-
Larghezza armadietto 1200 mm*	1080	1162	1162	-	-
Suddivisione 1 x A4	324	406	406	396	385
Suddivisione 2 x A4 / 3 x A5	676	758	758	748	737
Suddivisione 3 x A4	1028	1110	1110	1100	1089

* Base per larghezza costruttiva: Armadietto singolo con pareti da 19 mm

Accessori
per portacartelle sospese Pro-Line II.

Traversina per cartelle sospese

Profondità utile 280 / 330 / 385 / 480 mm
Compresi 2 fermi in plastica
Colore: nero
Dati per gli ordini vedi pagina 18

Protezione in filo per cartelle sospese

Larghezza 330 mm [A4]
Superficie: zincato brillante
Dati per gli ordini vedi pagina 19

Portarchivio in acciaio

Profondità utile 330 / 480 mm
Colore: nero
Dati per gli ordini vedi tabella

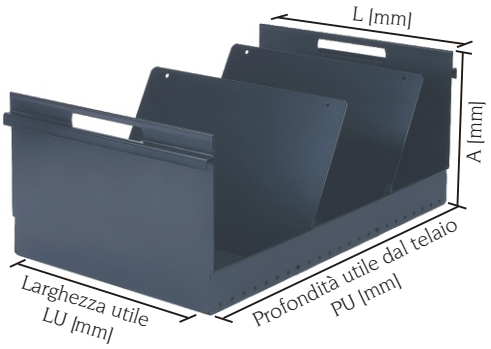

Descrizione	PU	A	L	LU	Codice	Imb.
Portarchivio A4 traversale	330	210	333,7	323,7	**092.0994 1H**	1 pz.
Portarchivio A5 traversale	330	148	222,5	212,5	**092.0994 3H**	1 pz.
Portarchivio A6 traversale	330	105	166,9	156,9	**092.0994 5H**	1 pz.
Portarchivio A4 traversale	480	210	333,7	323,7	**092.0994 2H**	1 pz.
Portarchivio A5 traversale	480	148	222,5	212,5	**092.0994 4H**	1 pz.
Portarchivio A6 traversale	480	105	166,9	156,9	**092.0994 6H**	1 pz.
Divisorio A4 traversale			333,7	323,7	**092.0665 8H**	20 pz.
Divisorio A5 traversale			222,5	212,5	**092.0666 0H**	20 pz.
Divisorio A6 traversale			166,9	156,9	**092.0666 2H**	20 pz.

Cassetto largo Pro-Line II.

Il portacartelle sospeso Pro-Line II può facilmente trasformarsi, aggiungendo una corrispondente vaschetta, in un cassetto largo organizzato. Grazie alla costruzione modulare non c'è infatti necessità di componenti diversi per portacartelle e per cassetto largo.

Montaggio:

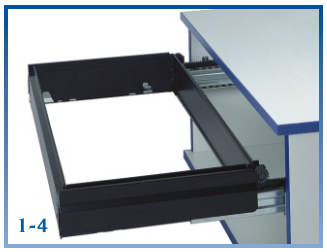

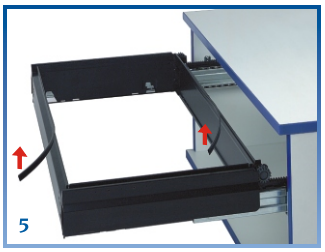

(1)-(4) come per portacartelle sospese (vedi pagina 5)

(5) Sollevare i profili di protezione
dei pannelli anteriore e posteriore

(6) Inserire la vaschetta
Appoggiare al pannello anteriore, spingere leggermente e appoggiare al pannello posteriore

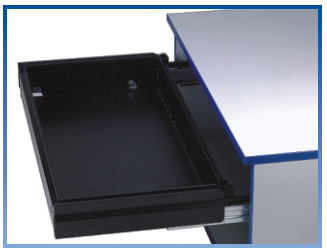

Dati per gli ordini per articoli di base vedi pagine 18-19
Dati per gli ordini per accessori vedi pagina 15-17

Accessori
per cassetto largo Pro-Line II.

Divisorio di formato
per profondità utile 330 mm (A4)

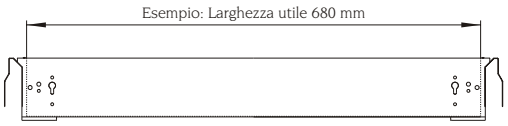

Binari divisori e lamiere divisorie
in acciaio, compresi 2 giunti in plastica
Colore: nero - Imballo: 20 pezzi

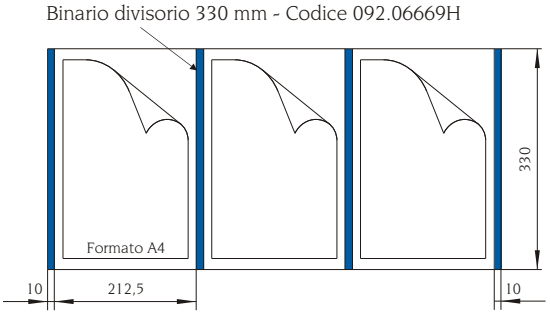

Esempio per l'ordine
per suddivisione 3 x formato A4:

4 pz. binario divisorio 092.06669H

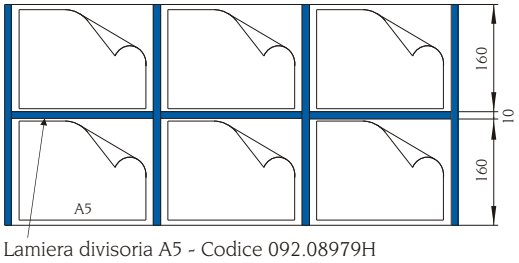

Esempio per l'ordine
per suddivisione 6 x formato A5:

4 pz. binario divisorio 092.06669H
3 pz. lamiera divisoria 092.08979H

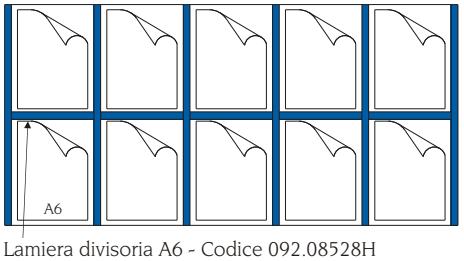

Esempio per l'ordine
per suddivisione 10 x formato A6:

6 pz. binario divisorio 092.06669H
5 pz. lamiera divisoria 092.08528H

Accessori
per cassetto largo Pro-Line II.

Divisorio di formato
per profondità utile 480 mm

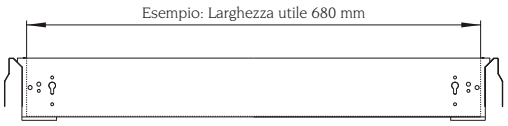

Binari divisori e lamiere divisorie
in acciaio, compresi 2 giunti in plastica
Colore: nero - Imballo: 20 pezzi

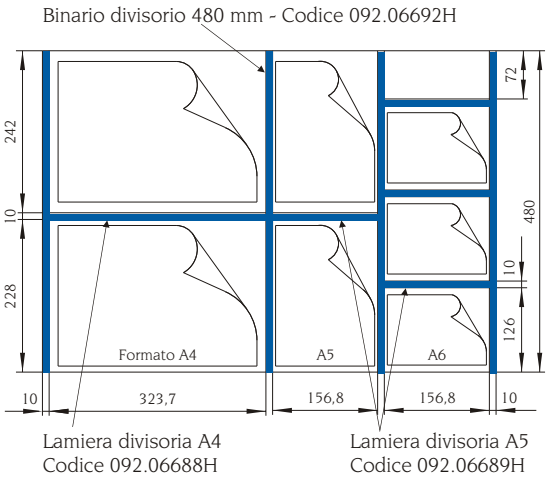

Esempio per l'ordine
per suddivisione 2 x formato A4 +
2 x formato A5 + 3 x formato A6:

4 pz. binario divisorio 092.06692H
1 pz. lamiera divisoria 092.06688H
4 pz. lamiera divisoria 092.06689H

Suddivisioni alternative

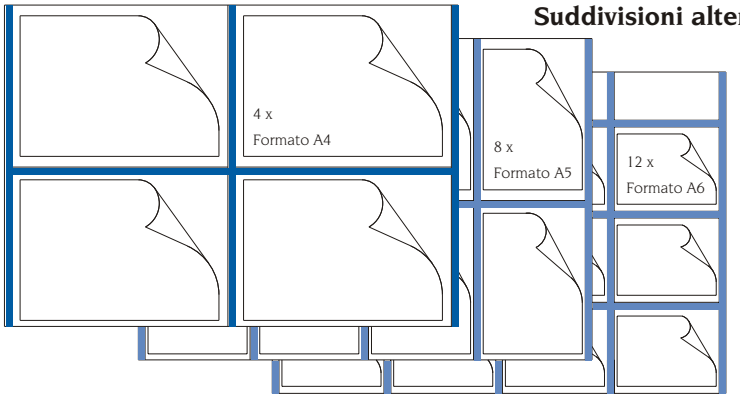

Accessori
per cassetto largo Pro-Line II.

Divisorio per documenti
per prof. utile 330 mm / 480 mm

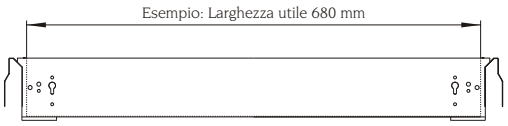

Binari divisori e divisori
in acciaio, compresi 2 giunti in plastica
Colore: nero - Imballo: 20 pezzi

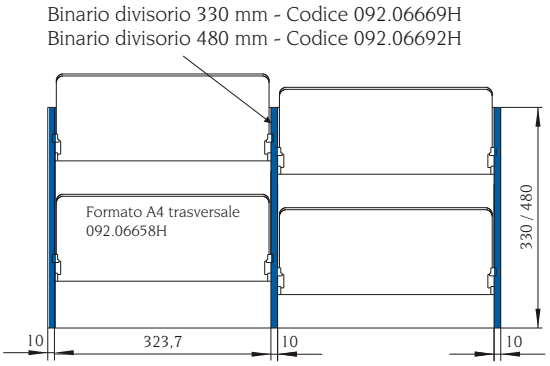

Esempio per l'ordine
per suddivisione 2 x formato A4:

Binario div. 330 mm: 3 pz. 092.06669H
Binario div. 480 mm: 3 pz. 092.06692H
Divisorio A4 trasversale: 092.06658H

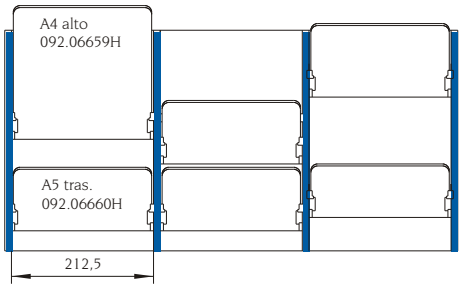

Esempio per l'ordine
per suddivisione 3 x formato A5:

Binario div. 330 mm: 4 pz. 092.06669H
Binario div. 480 mm: 4 pz. 092.06692H
Divisorio A4 alto: 092.06659H
Divisorio A5 trasversale: 092.06660H

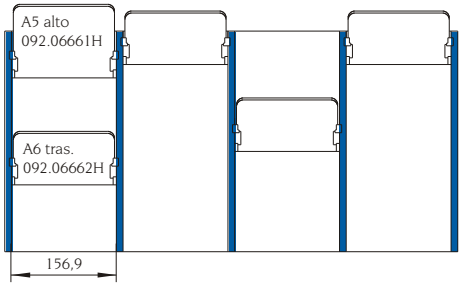

Esempio per l'ordine
per suddivisione 4 x formato A6:

Binario div. 330 mm: 5 pz. 092.06669H
Binario div. 480 mm: 5 pz. 092.06692H
Divisorio A5 alto: 092.06661H
Divisorio A6 trasversale: 092.06662H

Dati per gli ordini - Articoli di base.

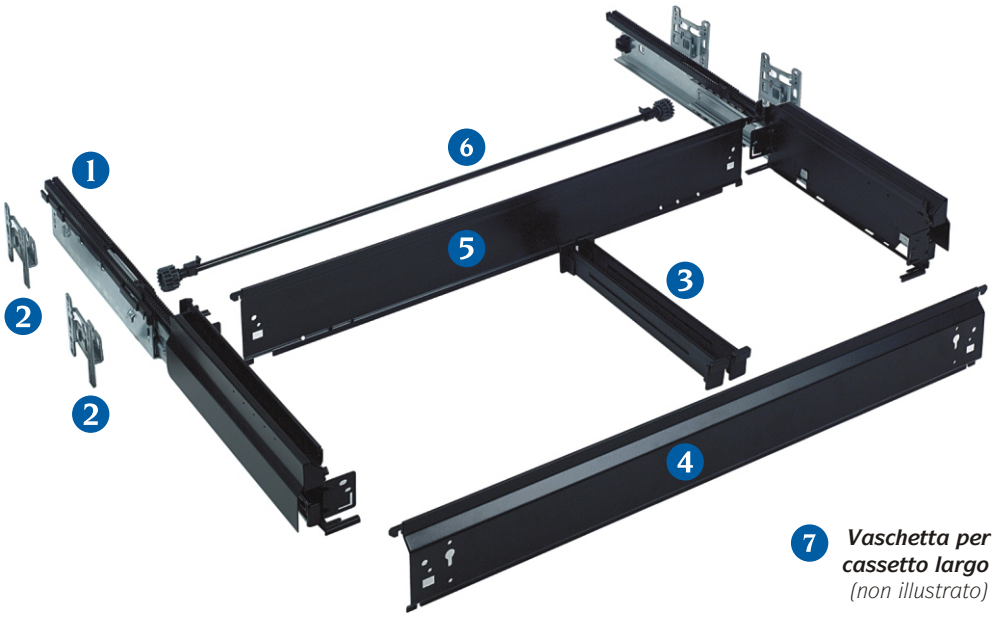

No.	Descrizione	Profondità utile (mm)*				Imb.
		280	330 [A4]	385 [Foolscap]	480	
1	Estrazione totale Serie 038 *Gruppo costruttivo premontato con cremagliera, bordo laterale, copertura e autochiusura 70 mm*	055.09490H	055.09491H	055.09492H	055.09493H	5 set
2	Squadretta del corpo *4 pezzi per portacartelle sospeso*	053.06650	053.06650	053.06650	053.06650	20 pz.
3	Traversina (opzionale) *compresi 2 fermi*	053.09501H	053.09502H	053.09503H	053.09504H	20 pz.

* Profondità costruttiva dipendente del modo di montaggio (vedi pagine 8-9)

No.	Descrizione	Larghezza utile (mm) / Larghezza costruttiva (mm)					Imb.
		324 / 406 [1 x A4]	480 / 562	680 / 762 [2 x A4]	880 / 962	1080 / 1162 [3 x A4]	
4	Bordo anteriore	053.06950H	053.06710H	053.06711H	053.06917H	053.06712H	10 pz.
5	Bordo posteriore	053.09494H	053.09000H	053.09001H	053.09002H	053.09003H	10 pz.
6	Barra di collegamento *premontata completa*	053.09323H	053.09341H	053.09342H	053.09343H	053.09344H	10 pz.

No.	Descrizione	Larghezza utile (mm) / Larghezza costruttiva (mm)					Imb.
		324 / 406 [1 x A4]	480 / 562	680 / 762 [2 x A4]	880 / 962	1080 / 1162 [3 x A4]	
7	Vaschetta *Prof. utile 330 mm*	092.09820H	092.09822H	092.09824H	092.09826H	092.09828H	2 pz.
	Vaschetta *Prof. utile 480 mm*	092.09821H	092.09823H	092.09825H	092.09827H	092.09829H	2 pz.

Dati per gli ordini - Accessori.

Montaggio con frontalino:

Montaggio dietro porte:

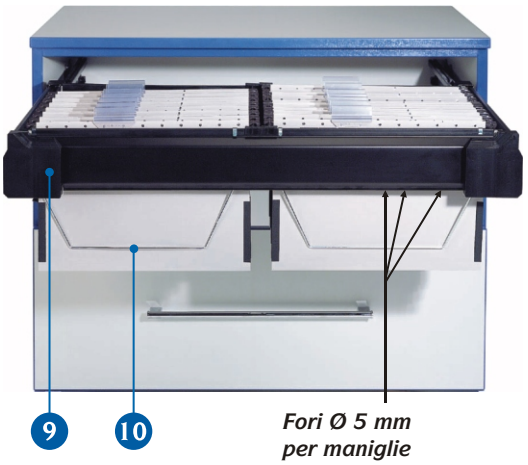

Fori Ø 5 mm per maniglie
Distanza 96/128 mm

Montaggio dei sostegni del frontalino

Portacartelle sospeso:
inserire il sostegno del frontalino dal basso nell'intaglio del bordo laterale.

Cassetto largo:
Levare il profilo di protezione e avvitare il sostegno del frontalino dall'interno al bordo laterale con vite autofilettante M3 x 6 mm (Codice 090.09846).

Montaggio dei cappucci di copertura

I cappucci di copertura fissano il bordo anteriore ai bordi laterali del telaio.

Posizionare i cappucci di copertura sul bordo anteriore e sulle coperture delle guide (R/L = destra/sinistra).
Tirare il profilo di protezione su entrambi i cappucci di copertura.

No.	Descrizione	Superficie	Codice	Imb.
7	Vaschetta per cassetto largo *Misure e dati per gli ordini vedi pagina 18*	nero	*vedi pagina 18*	2 pz.
8	Sostegno del frontalino	nero	**092.06651H**	20 cp.
9	Cappuccio di copertura	nero	**092.06670H**	10 cp.
10	Protezione in filo per cartelle sospese	zincato brillante	**092.06673Z**	50 pz.

Vi consigliamo volentieri.

Telefonateci o scriveteci. Il Vs. partner specializzato presso Schock elaborerà la soluzione ottimale per Voi.

SCHOCK
METALL

Rappresentante per l'Italia
SIROS srl · Centro Commerciale N° 49 · I-20090 Milano San Felice (MI) · Tel. 02 75 39 121 · Fax 02 75 33 623
E-mail: info@enearossi.it · Internet: www.enearossi.it

© 2010 Schock Metallwerk GmbH - Con riserva di modifiche tecniche